Mi Robot Vacuum-Mop Essential

Uporabniški priročnik

Dobrodošli

Zahvaljujemo se vam, da ste izbrali Mi Robot Vacuum-Mop Essential!
Pred uporabo natančno preberite navodila in jih shranite za nadaljnjo uporabo.

Kazalo

Varnostne informacije 03

Pregled izdelka 05

Povezava z aplikacijo Mi Home / Xiaomi Home 08

Uporaba sesalnika 09

Nega in vzdrževanje 14

Pogosta vprašanja 18

Tehnični podatki 19

Varnostne informacije

Omejitve uporabe

• Ta aparat lahko uporabljajo otroci, starejši od 8 let ter osebe z zmanjšanimi fizičnimi, čutnimi ali psihičnimi sposobnostmi ali pomanjkanjem izkušenj in znanja, če so pod nadzorom ali so dobile navodila glede varne uporabe aparata ter razumejo nevarnosti.
• Naprava ni namenjena osebam (vključno z otroki) z zmanjšanimi fizičnimi, čutnimi ali psihičnimi sposobnostmi ali osebam brez izkušenj oz. znanja, razen če so pod nadzorom ali so od svojih skrbnikov dobile navodila v zvezi z uporabo naprave.
• Otroci morajo biti pod nadzorom in se z napravo ne smejo igrati.
• Čiščenja in vzdrževanja naprave ne smejo opravljati otroci brez nadzora.
• Pred čiščenjem ali vzdrževanjem se prepričajte, da je sesalnik izklopljen in da je polnilna postaja izključena.
• Ta sesalnik je namenjen samo domači uporabi. Ne uporabljajte ga na prostem, kot recimo na odprtih balkonih, ter na kavčih, ali v komercialnih oziroma industrijskih prostorih.
• Robotskega sesalnika ne uporabljajte na območjih, ki so dvignjena nad višino tal, kot je npr. podstrešje, odprt balkon ali na pohištvu, razen če je nameščena zaščitna pregrada.
• Naprave ne uporabljajte v prostorih, kjer temperatura presega 40°C ali je nižja od 0°C ali na tleh, kjer je prisotna tekočina ali lepljive snovi. Temperatura polnjenja: 0°C do 35°C.
• Pred uporabo naprave pripravite prostor.
• Ta naprava vsebuje baterije, ki jih lahko zamenjajo samo strokovno usposobljene osebe.
• Pred uporabo sesalnika s tal poberite vse kable, da jih naprava med čiščenjem ne bi potegnila za seboj.
• S tal poberite vse lomljive ali nepritrjene predmete, kot so vaze in plastične vrečke, da se sesalnik ne bi zataknil ali trčil vanje in tako povzročil škode.
• Na napravo ne postavljajte otrok, hišnih ljubljenčkov ali drugih predmetov, medtem ko je naprava v mirovanju ali med čiščenjem.
• Sesalnika ne uporabljajte za čiščenje preprog temne barve, saj jih morda ne bo mogoče pravilno očistiti.
• Naprave ne uporabljajte za sesanje trdih ali ostrih predmetov, kot so gradbeni material, steklo ali žeblji.
• V sesalnik ne vlivajte nobene tekočine. Prepričajte se, da je posoda za prah popolnoma suha, preden jo ponovno namestite.
• Sesalnika ne obračajte na glavo.

- Orodje za čiščenje glavne krtače hranite izven dosega otrok.
- Lase, ohlapna oblačila, prste in vse dele telesa držite stran od odprtin in gibljivih delov.
- Robotskega sesalnika ne uporabljajte za čiščenje gorečih snovi.
- V normalnih pogojih uporabe mora biti med anteno naprave in telesom uporabnika najmanj 20 cm razdalje.
- Ta izdelek uporabljajte samo po navodilih v uporabniškem priročniku ali navodilih za hitri začetek. Uporabnik je odgovoren za kakršno koli škodo, ki bi nastala zaradi nepravilne uporabe tega izdelka.

Baterija in polnjenje

- Ne uporabljajte neoriginalnih baterij, polnilcev ali polnilnih postaj. Uporabljajte samo z napajalnikom < BLJ24W200120P-V>.
- Nobenega dela robotskega sesalnika ne čistite z mokro krpo ali tekočino.
- Baterije ali polnilne postaje ne razstavljajte, popravljajte ali spreminjajte sami.
- Polnilne postaje ne postavljajte v bližino vira toplote, kot je npr. radiator.
- Stare baterije odlagajte na ustrezen način. Preden napravo zavržete, se prepričajte, da je sesalnik izključen iz elektrike, baterijo pa je potrebno odstraniti in zavreči na okolju prijazen način.
- Prepričajte se, da je naprava med transportom izklopljena. Če je mogoče, jo zapakirajte v originalno embalažo.
- Če naprave dlje časa ne boste uporabljali, jo popolnoma napolnite ter jo izklopite in shranite na hladnem in suhem mestu.
- Robotski sesalnik napolnite vsaj enkrat mesečno, da ne bi prišlo do poškodb baterije.

Izjava o skladnosti

Podjetje Foshan Viomi Electrical Technology Co., Ltd. izjavlja, da je ta naprava skladna z RED direktivo 2014/53/EU. Celotno besedilo izjave EU o skladnosti je na voljo na spletnem naslovu:
priporocam.si/podpora ali pišite na info@priporocam.si

CE

Pregled izdelka

Robotski sesalnik

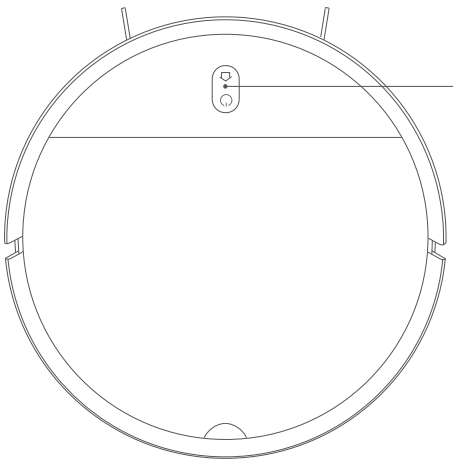

Polnilna postaja

Pritisnite, da sesalnik pošljete na polnilno postajo.
Ponovno pritisnite za zaustavitev.
Pritisnite in zadržite 5 sekund. Ko zaslišite glasovno sporočilo, zopet pritisnite in zadržite 5 sekund za ponastavitev na tovarniške nastavitve.

Gumb za vklop/čiščenje

Pritisnite za začetek ali zaustavitev čiščenja. Pritisnite in zadržite 3 sekunde, da začnete oziroma zaustavite čiščenje.

+ Istočasno pritisnite in 3 sekunde zadržite oba gumba za Wi-Fi ponastavitev.

Indikator stanja

Utripa oranžno: Napaka/Vračanje na polnilno postajo, ko je baterija prazna.
Počasi utripa oranžno: Polnjenje (baterija je prazna)
Počasi utripa belo: Polnjenje (nivo baterije je višji od 20%).
Utripa belo: Vračanje na postajo za polnjenje/Ustavljen
Bel: Čiščenje/Popolnoma napolnjen.

Stranski pogled

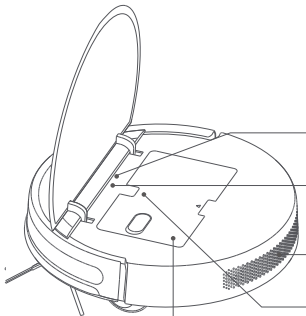

Gumb za ponastavitev sistema

Omrežna povezava
Utripa modro: Povezovanje z omrežjem
Sveti modro: Omrežje povezano

Odvod zraka

Gumb za sprostitev 2-v-1 posode za prah z rezervoarjem za vodo

2-v-1 posoda za prah z rezervoarjem za vodo

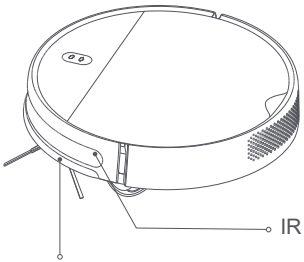

IR senzor

Senzor proti trkom

Dodatki

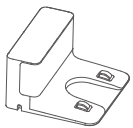

Polnilna postaja

Napajalnik

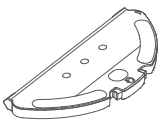

Nastavek za krpo

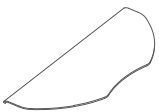

Krpa

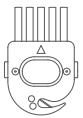

Ščetka za čiščenje

Spodnja stran

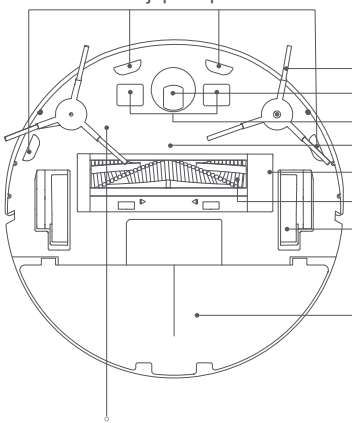

Polnilna postaja

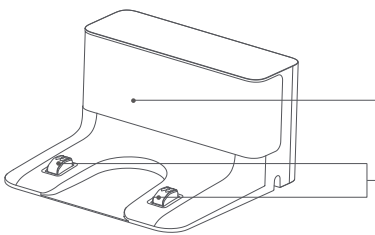

Povezava z aplikacijo Mi Home/Xiaomi Home

已接入米家
works with
mijia

Ta izdelek deluje z aplikacijo Mi Home/Xiaomi Home. Svojo napravo upravljajte z aplikacijo Mi Home/Xiaomi Home.

Skenirajte QR kodo za prenos in namestitev aplikacije. Preusmerjeni boste na stran za vzpostavitev povezave. Aplikacijo "Mi Home/Xiaomi Home" lahko poiščete tudi v trgovini z aplikacijami, kjer si jo naložite in namestite.

Odprite aplikacijo Mi Home/Xiaomi Home, tapnite na znak "+" v zgornjem desnem kotu in sledite navodilom za dodajanje naprave.
* Aplikacija se v Evropi imenuje Xiaomi Home (razen v Rusiji). Kot privzeto nastavite ime aplikacije, ki je prikazano v napravi.
Opomba: Različica apliakcije je morda posodobljena, prosimo, da sledite navodilom glede na različico aplikacije, ki jo imate nameščeno.

Wi-Fi ponastavitev

Če napravo povezujete z drugim routerjem ali ste spremenili vaše Wi-Fi geslo, boste morali ponastaviti Wi-Fi povezavo vašega robotskega sesalnika. Vključite sesalnik, nato istočasno pritisnite in zadržite gumbe "+", " ⌂ " in " ⏻ " za 3 sekunde, dokler ne zaslišite glasovnega sporočila "Resetting the Wi-Fi connection and entering network configuration mode". Ko je Wi-Fi povezava uspešno ponastavljena, sledite navodilom v aplikaciji in ponovno povežete svoj robotski sesalnik.
Opomba: Podprta so samo 2,4 GHz Wi-Fi omrežja.

Ponastavitev na tovarniške nastavitve

Pritisnite in zadržite gumb " ⌂ " za 5 sekund. Ko zaslišite glasovno sporočilo, ponovno za 5 sekund zadržite gumb za polnilno postajo. Z ločenima glasovnima sporočiloma sesalnik sporoči, ko se ponastavitev začne in ko je končana. Ponastavitev na tovarniške nastavitve bo izbrisala vse uporabniške podatke.

Uporaba sesalnika

1.Pred uporabo

Odstranite zaščitne trakove iz pene na obeh straneh in odstranite zaščitno folijo s senzorja proti trkom.

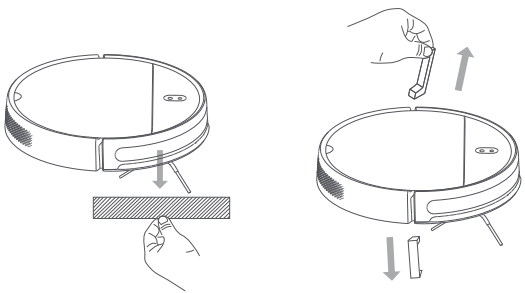

2. Priključite na električno omrežje

Odstranite spodnji pokrov polnilne postaje. Priključite napajalni kabel in morebitni odvečni kabel ovijte okrog navitka na spodnjem delu polnilne postaje. Nato odstranite zaščitno folijo z IR senzorja.

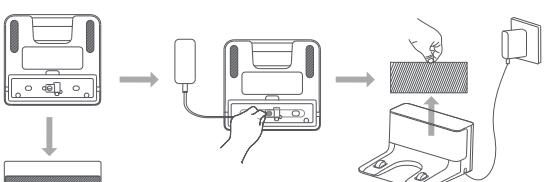

3. Polnilno postajo namestite na ravna tla ob steno.

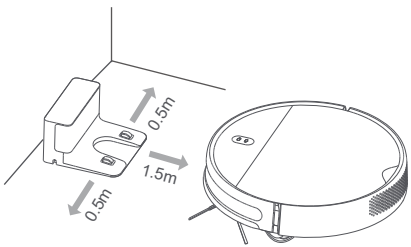

4. Sesalnik vklopite in ga napolnite. Pritisnite in zadržite gumb " ⏻ " za 3 sekunde, da sesalnik vklopite. Ko indikacijska lučka zasveti, robotski sesalnik ročno postavite na polnilno postajo, da se napolni.

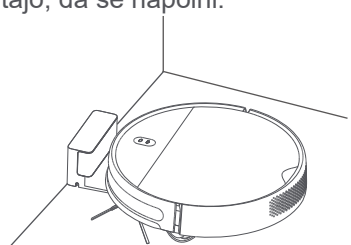

Suho čiščenje

Vklopite sesalnik. Pripravljen je za čiščenje.

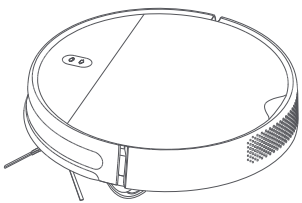

Suho in mokro čiščenje

1. Odprite pokrovček in napolnite rezervoar, nato ponovno zaprite pokrovček ter 2-v-1 posodo za prah z vodnim rezervoarjem namestite v sesalnik.

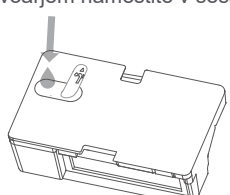

2. Nastavek za krpo potisnite v spodnji del sesalnika, kot prikazujejo puščice.

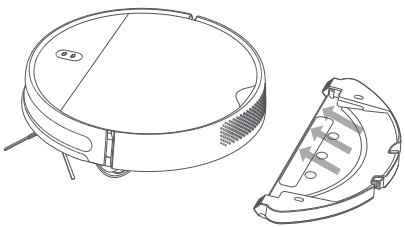

3. Vklopite sesalnik. Sedaj je pripravljen za mokro čiščenje.

Opomba: Če nastavek za krpo ni nameščen, se bo izvajalo samo suho čiščenje.

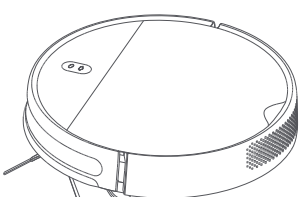

Varnostni ukrepi:

- Polnilne postaje ne postavljajte na mesto, ki je direktno izpostavljeno sončni svetlobi.
- Bodite pozorni, da je na vsaki strani polnilne postaje vsaj 0,5 m prostora, na sprednji strani pa vsaj 1,5 m.
- Če se sesalnik ne vklopi zaradi prazne baterije, ga ročno postavite na polnilno postajo, da se napolni.
- Robotski sesalnik se samodejno vklopi, ko je na polnilni postaji.
- Robotskega sesalnika ni mogoče izklopiti, ko je na polnilni postaji.
- Ko se sesalnik polni ali ko ga ne uporabljate, odstranite nastavek za mokro čiščenje.
- Redno čistite posodo za prah, da se v njej ne bi nabralo preveč smeti. Če je posoda preveč polna, se lahko zmogljivost sesalnika zmanjša.
- Pred čiščenjem pospravite kable na tleh, da preprečite, da bi jih sesalnik povlekel ali se vanje zapletel.

Vklop/Izklop

Pritisnite in zadržite gumb " ⏻ " za 3 sekunde, da vklopite sesalnik. Indikacijska lučka se bo obarvala belo in zaslišali boste glasovno sporočilo, da je sesalnik v stanju pripravljenosti.
Za izklop sesalnika pritisnite in zadržite gumb " ⏻ ", medtem ko sesalnik miruje. Glasovno sporočilo vas bo obvestilo, da se sesalnik izklaplja.
Opomba: Med polnjenjem sesalnika ni mogoče izklopiti. Če se sesalnik zaradi prazne baterije ne more vklopiti, ga ročno položite na polnilno postajo za polnjenje.

Začetek/zaustavitev čiščenja

Vklopite sesalnik in pritisnite gumb " ⏻ ", da začnete s čiščenjem.
Če želite začasno ustaviti čiščenje, pritisnite gumb " ⏻ ".
Opomba: Sesalnika ne uporabljajte za čiščenje tekočin. Če je baterija sesalnika prenizka in ne more začeti čiščenja, jo pred čiščenjem napolnite do zadostne ravni. Če se med čiščenjem baterija izprazne, se sesalnik samodejno vrne na polnilno postajo. Ko je baterija dovolj napolnjena, sesalnik samodejno nadaljuje s čiščenjem tam, kjer je ostal.
Pred čiščenjem pospravite kable na tleh (vključno z napajalnim kablom polnilne postaje), da preprečite, da bi jih sesalnik povlekel ali se vanje zapletel, zaradi česar se lahko električne naprave nenamerno izklopijo ali pride do poškodb predmetov ali kablov.

Začetek/konec polnjenja

Avtomatski način: Po končanem čiščenju se sesalnik samodejno vrne na polnilno postajo.
Ročni način: Pritisnite gumb "⌂", da sesalnik ročno pošljete na polnilno postajo.
Ko se sesalnik vrne na polnilno postajo, indikacijska lučka sesalnika utripa belo oziroma oranžno, če je baterija skoraj prazna.

Indikator med polnjenjem počasi utripa belo, ko je sesalnik popolnoma napolnjen pa neprekinjeno sveti belo.
Opomba: Če se sesalnik zaradi napake ne more vrniti na polnilno postajo, se prepričajte, da okrog polnilne postaje ni ovir, nato pa sesalnik ročno postavite na postajo, da se napolni.

Načini čiščenja

Sesalnik metodično čisti v obliki črke S in v aplikaciji Mi Home/Xiaomi Home v realnem času ustvari zemljevid.
Opomba: Pazite, da sesalnika med delovanjem ne premikate, saj bi lahko sesalnik izgubil položaj in ponovno začel z izrisovanjem mape, kar zmanjša učinkovitost čiščenja.

1. Čiščenje robov
V aplikaciji omogočite način čiščenja robov. Sesalnik bo 30 minut čistil robove in vzdolž sten, nato pa se vrnil na polnilno postajo.

2. Cona čiščenja
V aplikaciji lahko nastavite čiščenje določenega območja na mapi. Ko tapnete "Spot cleanup", se sesalnik samodejno premakne na izbrano mesto in očisti območje v velikosti 1×1 m.

3. Načrtovano čiščenje
V aplikaciji lahko nastavite čas čiščenja. Sesalnik ob nastavljenem času samodejno začne s čiščenjem in se vrne na polnilno postajo, ko je cikel čiščenja zaključen.

Nastavljanje sesalne moči

V aplikaciji so na voljo štirje načini čiščenja: tihi, standardni, srednji in turbo. Privzeto je nastavljen standardni način čiščenja

Prilagajanje odtoka vode

V aplikaciji lahko prilagodite količino vode, ki jo sesalnik uporablja pri mokrem čiščenju. Na voljo so trije načini odvajanja vode:

Nizko (1), Srednje (2) in Visoko (3). Privzeti način je Srednji (2).

Nega in vzdrževanje

Priporočeno čiščenje in zamenjava delov

Sestavni del	Pogostost čiščenja	Priporočena zamenjava
2-v-1 posoda za prah z vodnim rezervoarjem	Po vsaki uporabi	Zamenjajte, če je obrabljena ali poškodovana
Filter	Enkrat tedensko	Vsakih 6 mesecev (ali vsakih 150 delovnih ur)
Krtača	Enkrat tedensko	Vsakih 6 do 12 mesecev (ali vsakih 300 delovnih ur)
Stranska krtača	Enkrat mesečno	Vsakih 3 do 6 mesecev (ali vsakih 150 delovnih ur)
Ščetka za čiščenje	Po vsaki uporabi	Zamenjajte, če je obrabljena ali poškodovana
Pokrov krtače	Enkrat mesečno	Zamenjajte, če se silikonski trak pokrova krtače opazno obrabi
Senzorji proti padcem	Enkrat mesečno	Menjava ni potrebna
Kontakti za polnjenje	Enkrat mesečno	Menjava ni potrebna
Vsestransko kolesce	Enkrat mesečno	Zamenjajte, če je obrabljeno ali poškodovano
Nastavek za krpo	Po vsaki uporabi	Zamenjajte, če je obrabljen ali poškodovan
Krpa	Po vsaki uporabi	Vsakih 3 do 6 mesecev (ali vsakih 150 delovnih ur)

Opomba: Pred čiščenjem ali vzdrževanjem sesalnik izklopite in ga izključite iz napajanja. Dejanski časovni okvir zamenjave delov se lahko razlikuje glede na stanje obrabe.

Čiščenje 2-v-1 posode za prah z vodnim rezervoarjem

1. Odprite pokrov sesalnika, nato pritisnite sponki na obeh straneh 2-v-1 posode za prah z vodnim rezervoarjem, kot prikazuje slika.

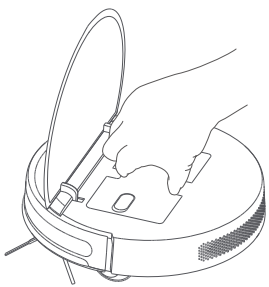

2. Izvlecite sklop filtra, nato odstranite filter ter gobico in ju očistite.

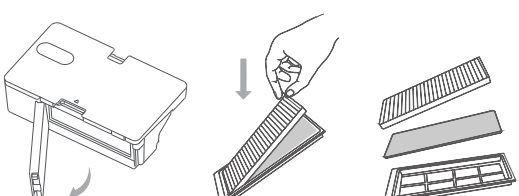

3. Izpraznite vsebino posode za prah. Posodo očistite s ščetko za čiščenje, nato poravnajte in znova namestite filter.

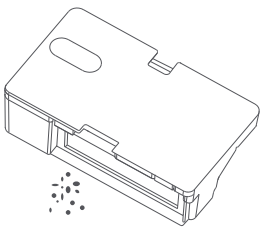

4. Ponovno namestite 2-v-1 posodo za prah z vodnim rezervoarjem v sesalnik, dokler se ne zaskoči na svoje mesto in nato zaprite pokrov sesalnika.

Čiščenje krtače

1. Obrnite napravo in stisnite sponki, da odstranite pokrov glavne krtače.
2. Odstranite glavno krtačo in njene ležaje.
3. Ponovno namestite glavno krtačo in ležaje, nato namestite pokrov glavne krtače, da se zaskoči na svoje mesto.

Opombe: Za optimalne rezultate čiščenja je priporočljivo, da ščetko zamenjate vsakih 6–12 mesecev.

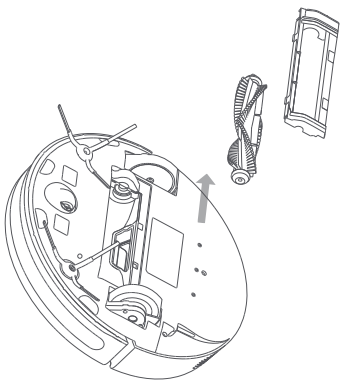

Čiščenje senzorjev proti padcem

Priporočljivo je, da senzorje proti padcem očistite vsake tri mesece z mehko krpo.

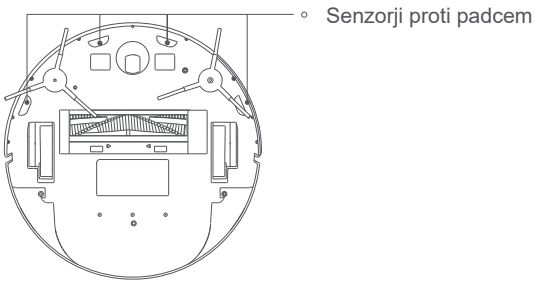

Čiščenje stranske krtače

Z izvijačem odstranite vijake stranske krtače. Očistite stransko krtačo in jo znova namestite. Za optimalne rezultate čiščenja je priporočljivo, da stransko krtačo zamenjate na 3–6 mesecev.

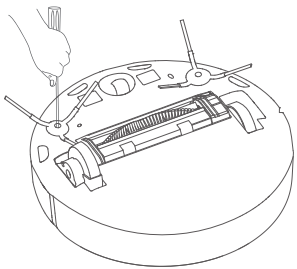

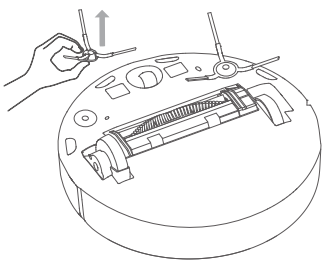

Čiščenje nastavka za krpo

1. Stisnite stranski sponki nastavka za krpo, da odstranite nastavek, kot prikazuje slika.

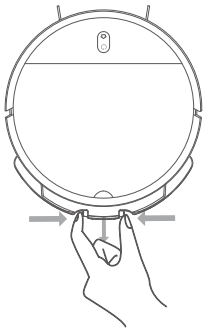

2. Krpo odstranite z ježka na nastavku, nato pa jo povlecite iz utora, kot prikazuje slika. Krpo očistite z vodo in jo ponovno namestite, ko se popolnoma posuši.
Priporočljivo je, da krpo zamenjate na 3 do 6 mesecev ali ko se opazno obrabi.

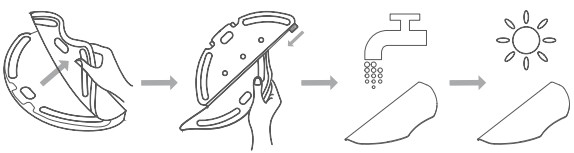

Pogosta vprašanja

Odpravljanje težav

Težava	Rešitev
Error 01: Napaka na levem kolescu	Levo kolesce je preobremenjeno ali pa se ne obrača. Preverite, ali je levo kolesce zataknjeno.
Error 02: Napaka na desnem kolescu	Desno kolesce je preobremenjeno ali pa se ne obrača. Preverite, ali je desno kolesce zataknjeno.
Error 03: Napaka senzorja proti padcem	Senzor proti padcem ne deluje pravilno. Preverite, ali je senzor zamazan ali oviran.
Error 04: Prazna baterija	Baterija je skoraj prazna. Sesalnik postavite na polnilno postajo, da se napolni.
Error 05: Napaka na odbijaču	Odbijač ne deluje pravilno in se je morda zataknil. Preverite, ali se je odbijač zataknil.
Error 06: Napaka na krtači	Krtača je preobremenjena ali pa se ne obrača. Preverite, ali je krtača zataknjena.
Error 07: Napaka na stranski krtači	Stranska krtača je preobremenjena ali pa se ne obrača. Preverite, ali je stranska ktača zataknjena.
Error 08: Napaka na vetrnici	Vetrnica se ne vrti ali ustvarja prevelik tok. Poskusite znova zagnati sesalnik. Če se napaka ne odpravi, se obrnite na servisno službo.
Error 09: Posoda za prah/rezervoar za vodo	2-v-1 posoda za prah z vodnim rezervoarjem ni zaznana. Preverite, ali je pravilno nameščena.
Error 10: Napaka pri polnjenju	Prepričajte se, da je sesalnik dobro nameščen na polnilno postajo.
Error 11: Premalo vode	V rezervoarju za vodo je premalo vode. Napolnite ga.
Error 12: Sesalnik je dvignjen od tal	Sesalnik premaknite na ravno površino in ga ponovno zaženite.

Tehnični podatki

Sesalnik

Ime	Mi Robot Vacuum-Mop Essential
Model	MJSTG1
Brezžična povezljivost	Wi-Fi IEEE 802.11 b/g/n 2,4 GHz
Delovna frekvenca	2412-2472 MHz
Največja izhodna moč	＜20 dBm
Nazivna napetost	14,4 V⎓
Čas delovanja baterije	Približno 90 min (v standardnem načinu)
Nazivna moč	25 W
Zmogljivost baterije	2500 mAh
Čas polnjenja	4-5 ur
Nazivna vhodna napetost	20 V⎓
Nazivni vhodni tok	1,2 A
Življenjska doba	1.000 ur neprekinjenega delovanja

Napajalnik

Objavljene informacije	Vrednost in natančnost	Enota
Proizvajalec	Zhongshan Baolijin Electronic Co., Ltd.	-
Identifikacijska oznaka modela	BLJ24W200120P-V	-
Vhodna napetost	100 - 240	V ~
Vhodna frekvenca izmenične napetosti	50/60	Hz
Izhodna napetost	20,0	V ⎓
Izhodni tok	1,2	A
Izhodna moč	24,0	W
Povprečni izkoristek	86,2	%
Izkoristek pri nizki obremenitvi (10 %)	80,1	%
Poraba el. energije brez obremenitve	0,10	W

Polnilna postaja

Model	G1
Nazivna vhodna napetost	20 V ⎓
Nazivni vhodni tok	1,2 A
Nazivna izhodna napetost	20 V ⎓
Nazivni izhodni tok	1,2 A

Informacije o odlaganju in recikliranju

Vsi izdelki, ki so označeni s tem simbolom, spadajo med odpadno električno in elektronsko opremo (OEEO v Direktivi 2012/19/EU) in jih ne smete odlagati med gospodinjske odpadke. Zaradi varstva zdravja in okolja odpadno opremo odnesite v pooblaščene zbirne centre za reciklažo odpadne električne in elektronske opreme, ki jih določi vlada ali lokalne oblasti. Pravilno odlaganje in recikliranje bo pripomoglo pri preprečevanju morebitnih negativnih posledic v okolju in zdravju ljudi. Obrnite se na lokalne oblasti za več informacij o lokacijah ter pogojih poslovanja zbirnih centrov.